DL-24

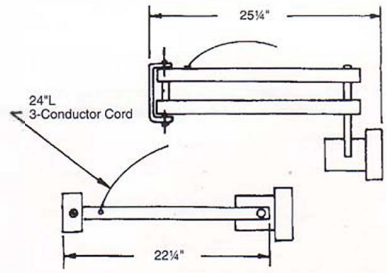

SDL-40, SDL-60

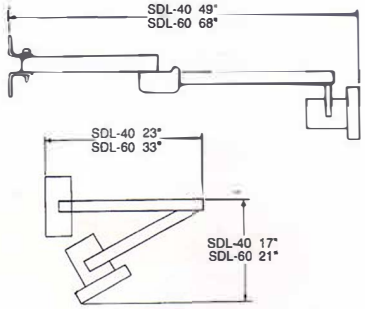

DL-40, DL-60

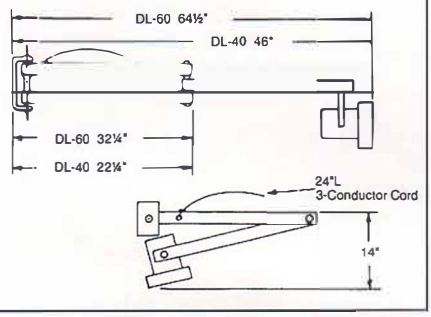

DSDL-40, DSDL-60

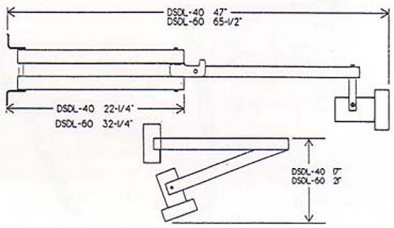

DL-90

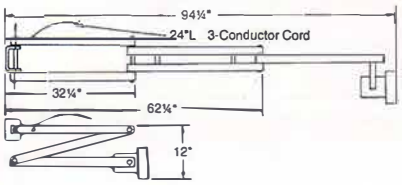
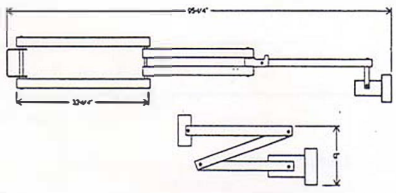
DSDL-90